BENITO –Urban

Toledo

UM370

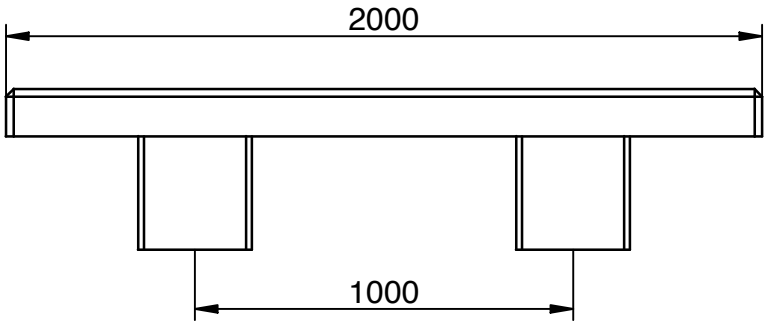

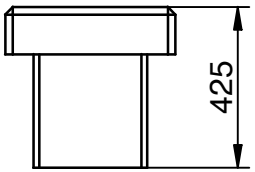

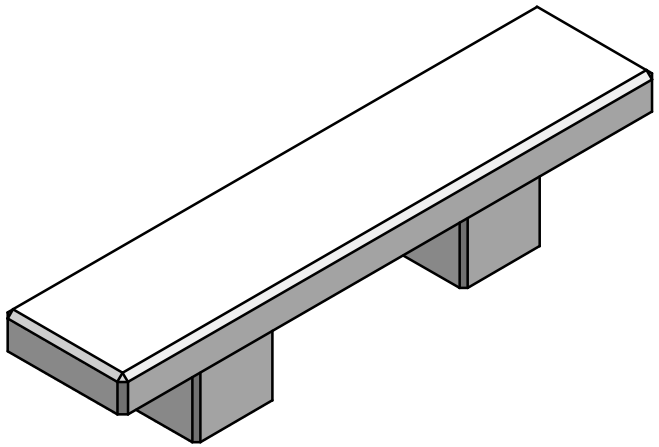

V2 13/04/2012